Stanzgittergranulatoren · *Skeletal Waste Granulators*

Baureihe:
STR
Line:
STR

THERMOFORMING

EXTRUSION

- **Optimierter Schnittwinkel für ruckfreie Annahme des Stanzgitters am Rotor**
- **Langsamläufer**
- **Niedrige, moderne Bauart**
- **Stufenlose Einzugsgeschwindigkeit**
- **Wartungsarm**
- **Schallpegel < 85 dB(A)**
- **Optimale Mahlgutqualität**

- **Optimized cutting angle for smooth acception of skeletons to the rotor**
- **Low speed rotor**
- **Ergonomic, modern design**
- **Continous infeed speed**
- **Low maintenance**
- **Noise level < 85 dB(A)**
- **Optimum granulate quality**

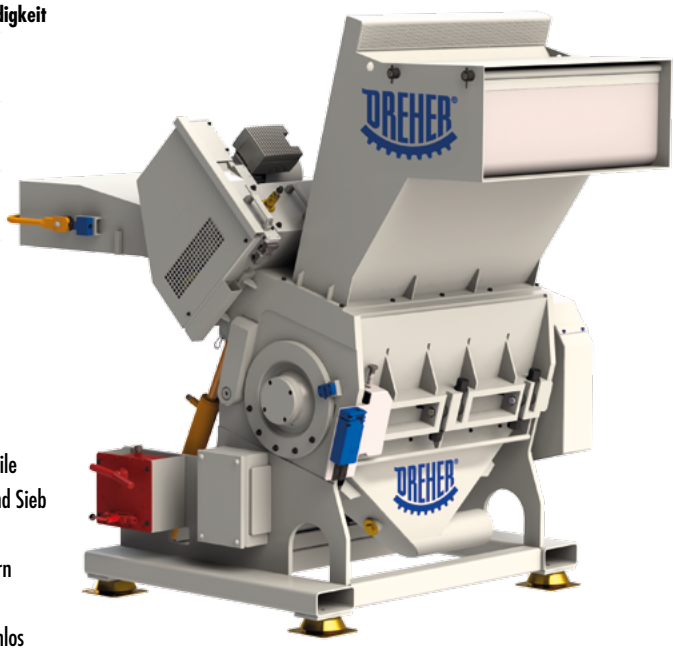

Besonderheiten:

- Neues Design
- Zusatzeinwurf für Ausschußteile
- Einfacher Zugang zu Rotor und Sieb
- Geeignet für kontinuierliche Zerkleinerung von Stanzgittern
- Optimale Einzugsvorrichtung
- Einzugsgeschwindigkeit stufenlos im Bereich 1:10 regelbar
- Große Laufruhe
- Schnelle Reinigung bei Material- und Farbwechsel
- Tastarm für Taktsteuerung
- Betriebs- und unfallsicher
- Mit Stapler verfahrbar

Special Features:

- *New design*
- *Additional infeed for rejects*
- *Easiest access to rotor and screen*
- *Designed for the continuous granulation of skeletal waste*
- *Optimum infeed device*
- *Infeed speed infinitely adjustable, range of adjustment 1:10*
- *Smooth running*
- *Quick cleaning when changing material or colours*
- *Lever for cycles interval control*
- *Reliable in operation and fully accident-proof*
- *Moveable by forklift*

HEINRICH DREHER
GmbH & Co.KG Maschinenbau · Zieglerstraße 17 · D-52078 Aachen
Telefon: +49 (0) 2 41 / 5 15 63 -0 · Telefax: +49 (0) 2 41 / 52 60 06
E-Mail: info@dreher-aachen.de · www.dreher-aachen.de

Stanzgittergranulatoren · *Skeletal Waste Granulators*

Baureihe:
STR
Line:
STR

Technische Daten:
Technical data:

➔ **Leistung:**
7,5 kW
➔ **Arbeitsbreite:**
840 mm
➔ **Durchsatz:**
200 - 400 kg/h

➔ **power:**
7,5 kW
➔ **working width:**
840 mm
➔ **throughput rate:**
200 - 400 kg/h

STR 26/90

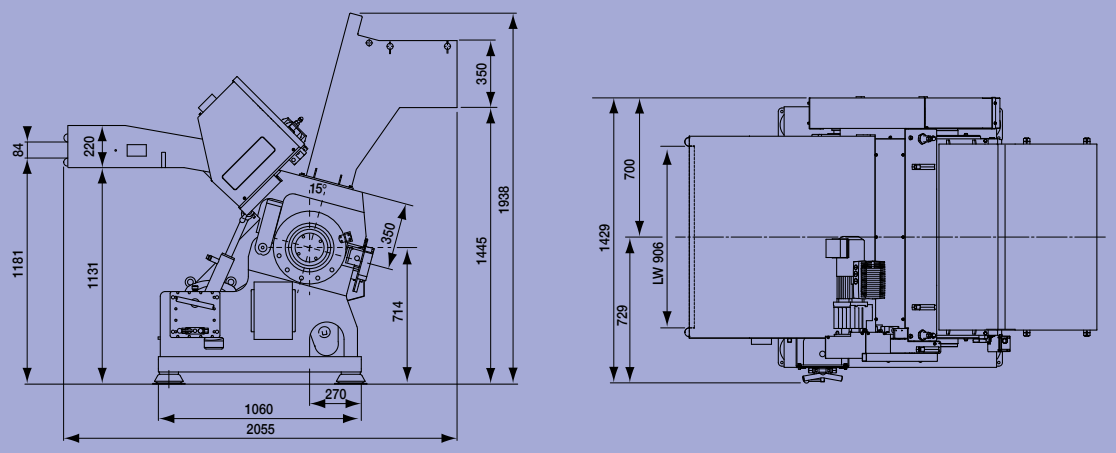

Typ *Type*	Rotor Ø *Rotor Ø*	Arbeitsbreite *Useful width*	Motorleistung *Motor output*	Rotorschneidleisten Stück / Reihe *Rotor blades piece / row*	Stator-Schneidleisten *Stator blades*	Richtwerte für Leistung *Approx. values for output*	Nettogewicht *Netweight*
STR 26/90	260 mm	840 mm	7,5 kW	21 (7)	4 (2)	max. 200 - 400 kg/h	1.350 kg

Service/Ersatzteile · *Service/Spare Parts*

➔ **Beratung**

➔ **Montage**

➔ **Ersatzteile**

➔ **Reparaturen**

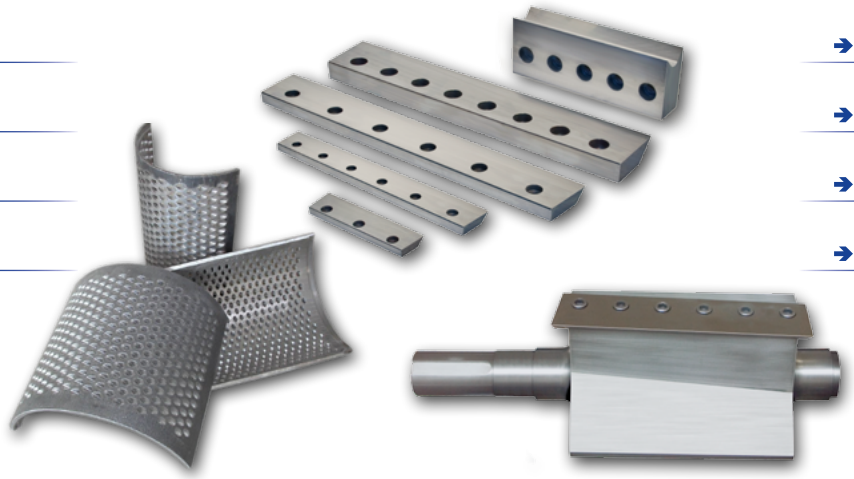

➔ **consultancy**

➔ **assembly**

➔ **spare parts**

➔ **repairs**

HEINRICH DREHER
GmbH & Co.KG Maschinenbau · Zieglerstraße 17 · D-52078 Aachen
Telefon: +49 (0) 2 41 / 5 15 63 -0 · Telefax: +49 (0) 2 41 / 52 60 06
E-Mail: info@dreher-aachen.de · www.dreher-aachen.de

Stanzgittergranulatoren · *Skeletal Waste Granulators*

Baureihe:
STR
Line:
STR

THERMOFORMING

EXTRUSION

- Schrägschnitt
- Langsamläufer
- Niedrige, moderne Bauart
- Stufenlose Einzugsgeschwindigkeit
- Wartungsarm
- Schallpegel < 85 dB(A)
- Optimale Mahlgutqualität

- Energy-saving real helical cut
- Low speed motor
- Modern low construction
- Continous infeed speed
- Low maintenance
- Noise level < 85 db(A)
- Optimum granulate quality

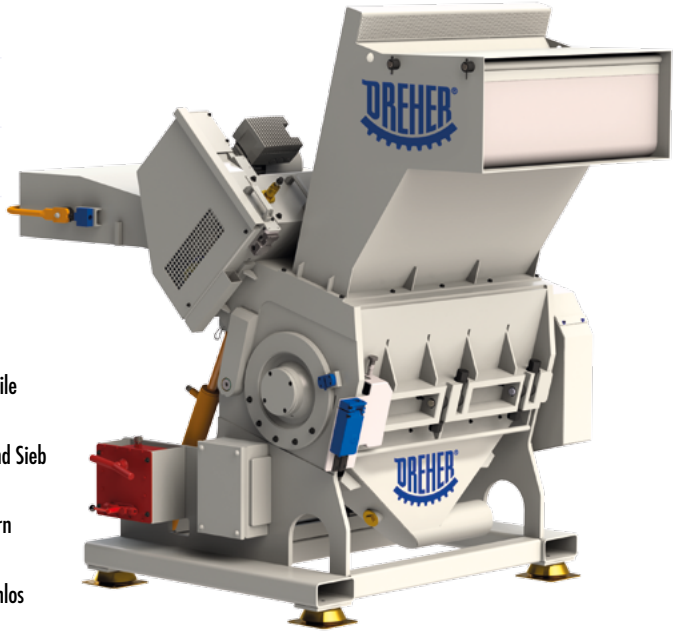

Besonderheiten:

- Zusatzeinwurf für Ausschußteile
- Neues Design
- Einfacher Zugang zu Rotor und Sieb
- Geeignet für kontinuierliche Zerkleinerung von Stanzgittern
- Optimale Einzugsvorrichtung
- Einzugsgeschwindigkeit stufenlos im Bereich 1:10 regelbar
- Große Laufruhe
- Schnelle Reinigung bei Material- und Farbwechsel
- Tastarm für Taktsteuerung
- Betriebs- und unfallsicher
- Mit Stapler verfahrbar

Special Features:

- *Additional infeed for rejects*
- *New Design*
- *Easiest access to rotor and screen*
- *Designed for the continuous granulation of skeletal waste*
- *Optimum infeed device*
- *Infeed speed infinitely adjustable, range of adjustment 1:10*
- *Smooth running*
- *Quick cleaning when changing material or colours*
- *Lever for cycles interval control*
- *Reliable in operation and fully accident-proof*
- *Moveable by forklift*

HEINRICH DREHER
GmbH & Co.KG Maschinenbau · Zieglerstraße 17 · D-52078 Aachen
Telefon: +49 (0) 2 41 / 5 15 63 -0 · Telefax: +49 (0) 2 41 / 52 60 06
E-Mail: info@dreher-aachen.de · www.dreher-aachen.de